SCHEDA TECNICA

COPERCHIO CARRABILE PER TUBO DIAM. 80

COPERCHI

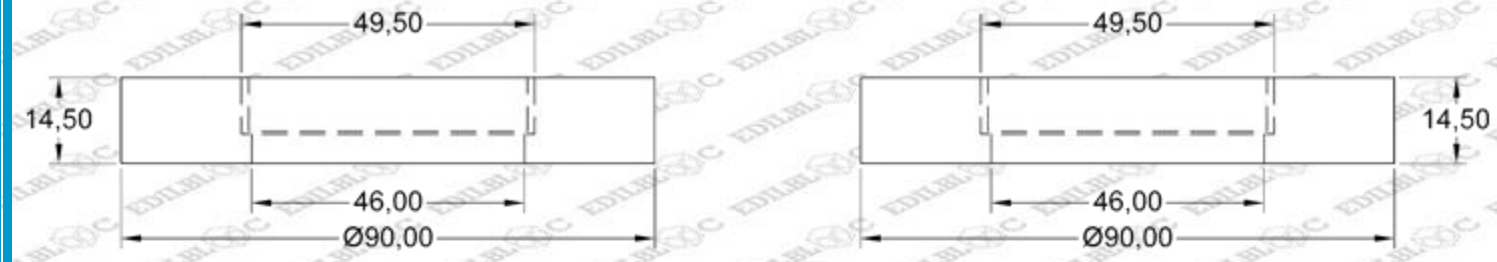

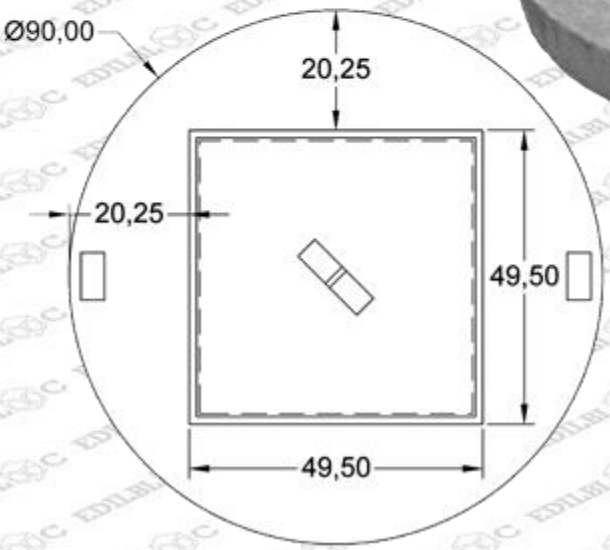

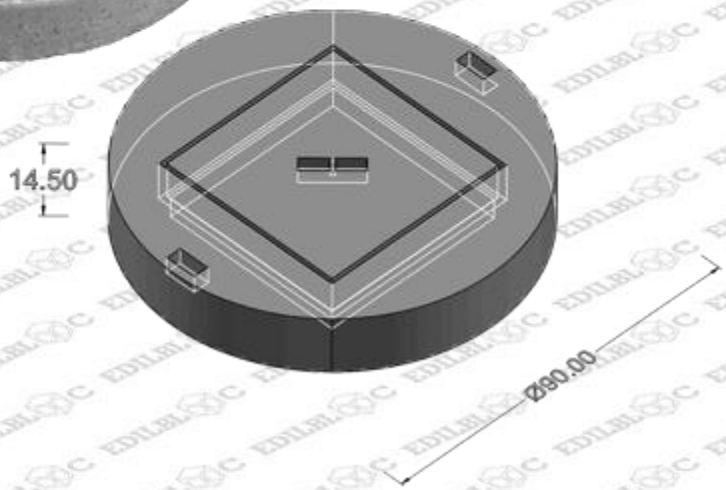

Codice	Descrizione [cm]	Ispezione Interna	Misura Esterna	Altezza Interna	Altezza Esterna	Spessore Parete	Impronta	Peso [Kg]	Pz. Pallet
CCC80T	ERCHIO CARRABILE PER TUBO DI/	460x460 mm	Ø900 mm	145 mm	145 mm	-	-	200	

Densità		Resistenza al fuoco	
Rugosità interna		Assorbimento acqua	
Materie prime		Foratura %	
Marcature CE	Livello IV	Mt/ Q Pallet	
Colori		Pz/ Mq	
Classe di resistenza		Peso/ Mq	
Resistenza Compressione		Classe di Resistenza	
Certificazioni		Tenuta all'acqua	
Norma di riferimento	UNI EN 1917	Data	

EDILBLOC snc
DI LANZA WALTER E C.

FRABOSA SOTTANA (CN)
Via Gosi n.6 , 12083
P.Iva e CF. 02745370045
www.edilbloc.com

Tel./Fax. 0174/243001
Email : info@edilbloc.com